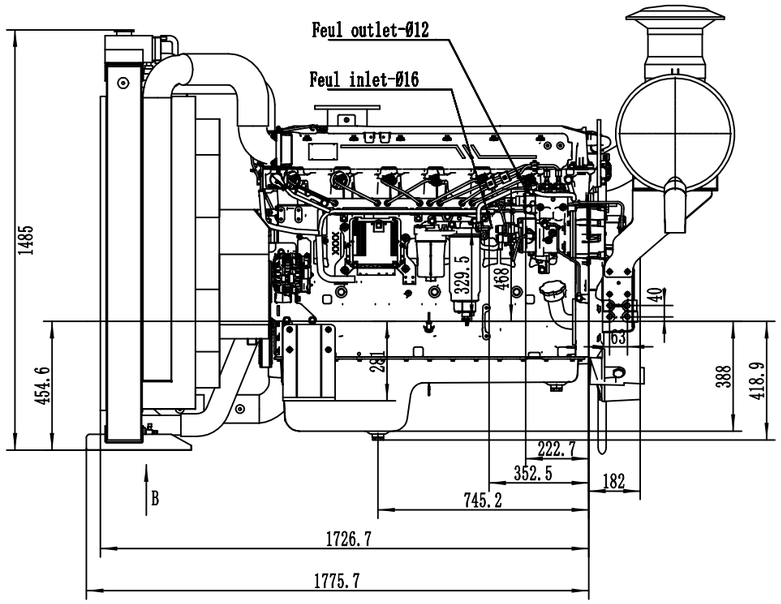


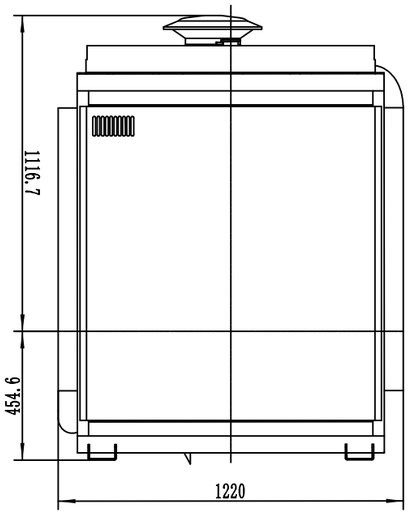


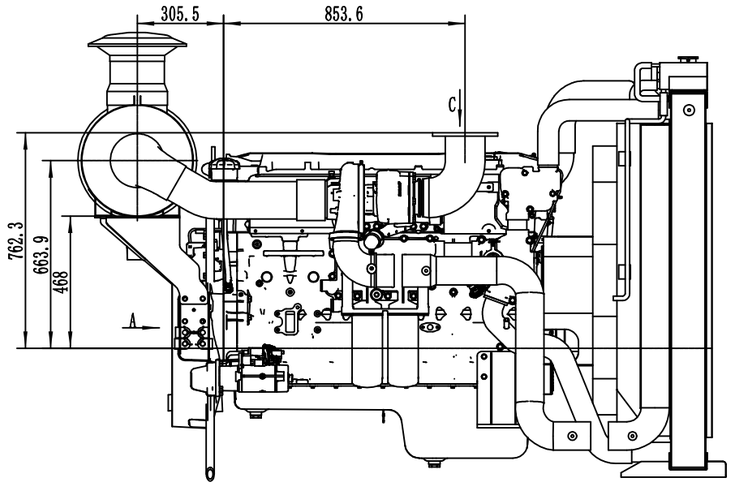


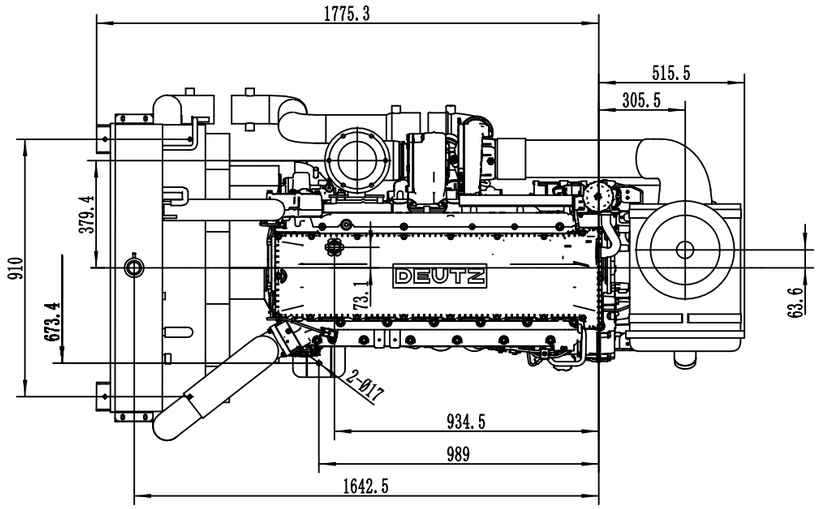


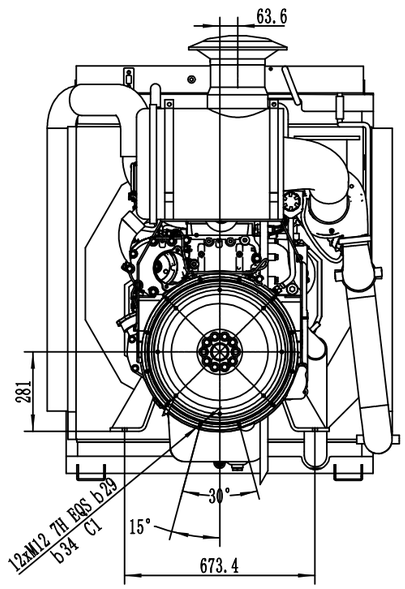


A

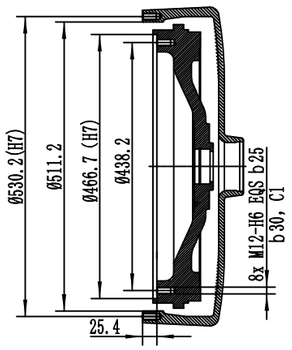


B

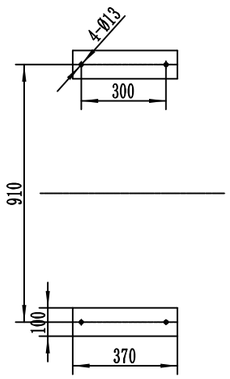


C

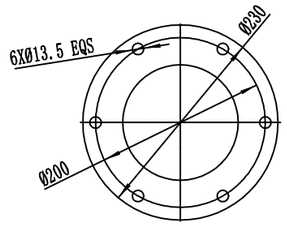


| | | | | | | | |
|---|---|---|---|---|---|---|---|
| | | | | | | | DEUTZ POWER SOLUTION (XUZHOU) CO., LTD |
| 标记 | 处数 | 分区 | 更改文件号 | 签名 | 年、月、日 | | DIESEL ENGINE |
| 设计 | | | 标准化 | | | 阶段标记 重量 比例 | |
| | | | | | | 1:15 | TCD12.1/13.0 |
| 审核 | | | | | | | |
| 工艺 | | | 批准 | | | 共 张 第 张 | |