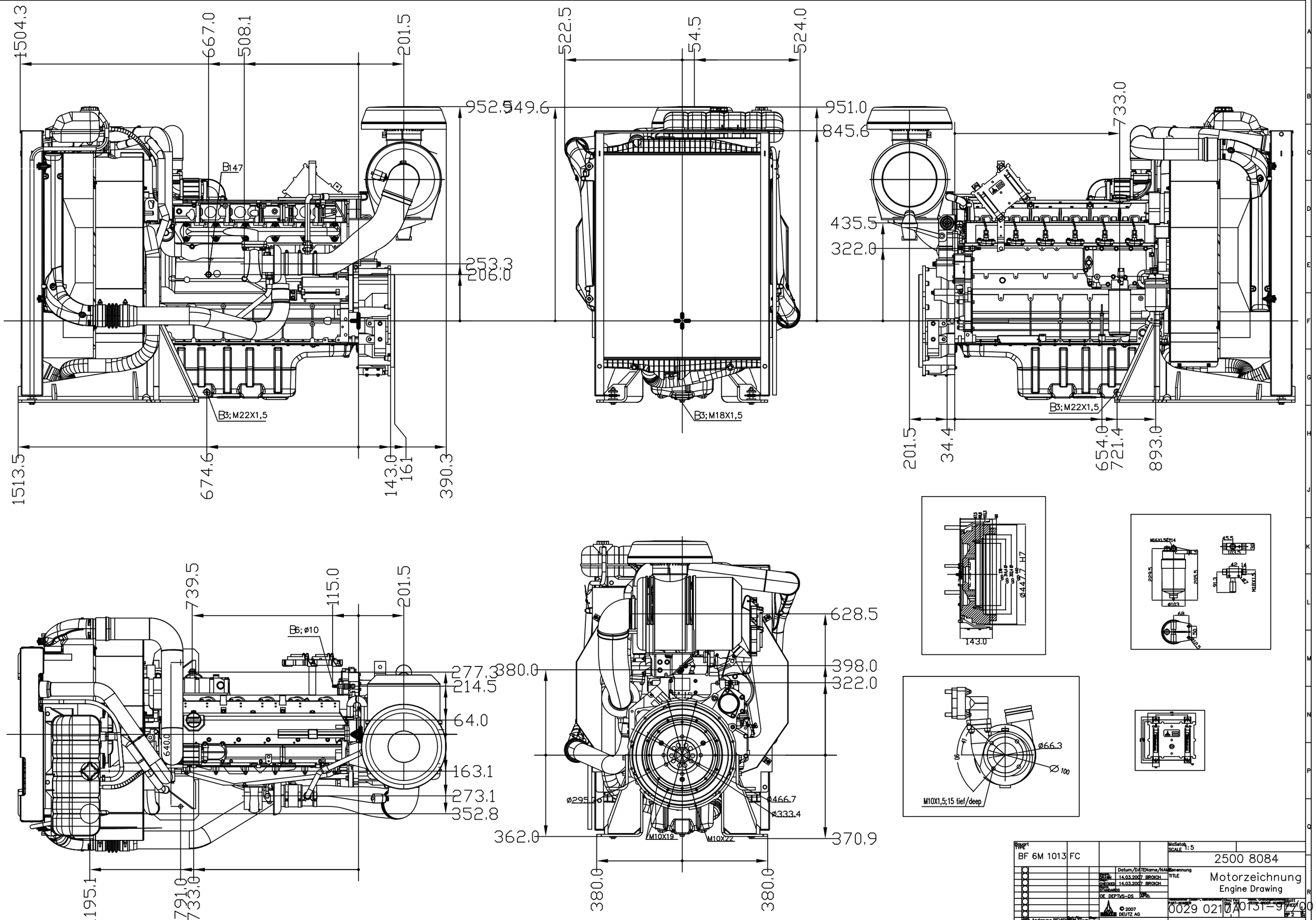
1504.3
667.0
508.1
201.5
522.5
54.5
524.0
952.5
949.6
951.0
845.6
733.0
435.5
322.0
253.3
206.0
B147
B3;M22X1,5
B3;M18X1,5
B3;M22X1,5
1513.5
674.6
143.0
161
390.3
201.5
34.4
654.0
721.4
893.0
739.5
115.0
201.5
B6;ø10
277.3
214.5
64.0
640.0
163.1
273.1
352.8
1195.1
791.0
733.0
380.0
628.5
398.0
322.0
ø295.3
ø466.7
ø333.4
M10X19
M10X22
362.0
370.9
380.0
380.0
143.0
ø447.7 H7
M16X1,5
229.5
205.5
ø103
M18X1,5
ø66.3
ø100
M10X1,5;15 tief/deep
Baurt TYPE
BF 6M 1013 FC
MaSstab SCALE 1:5
2500 8084
Bezeichnung TITLE
Motorzeichnung
Engine Drawing
Datum/DATE
Name/NAME
14.03.2007 BROICH
14.03.2007 BROICH
OE DEPTVS-DS
© 2007 DEUTZ AG
Änderung REVISION
Datum DATE
Name NAME
Part-Number
0029 0210A0131-97/00
DIN A0