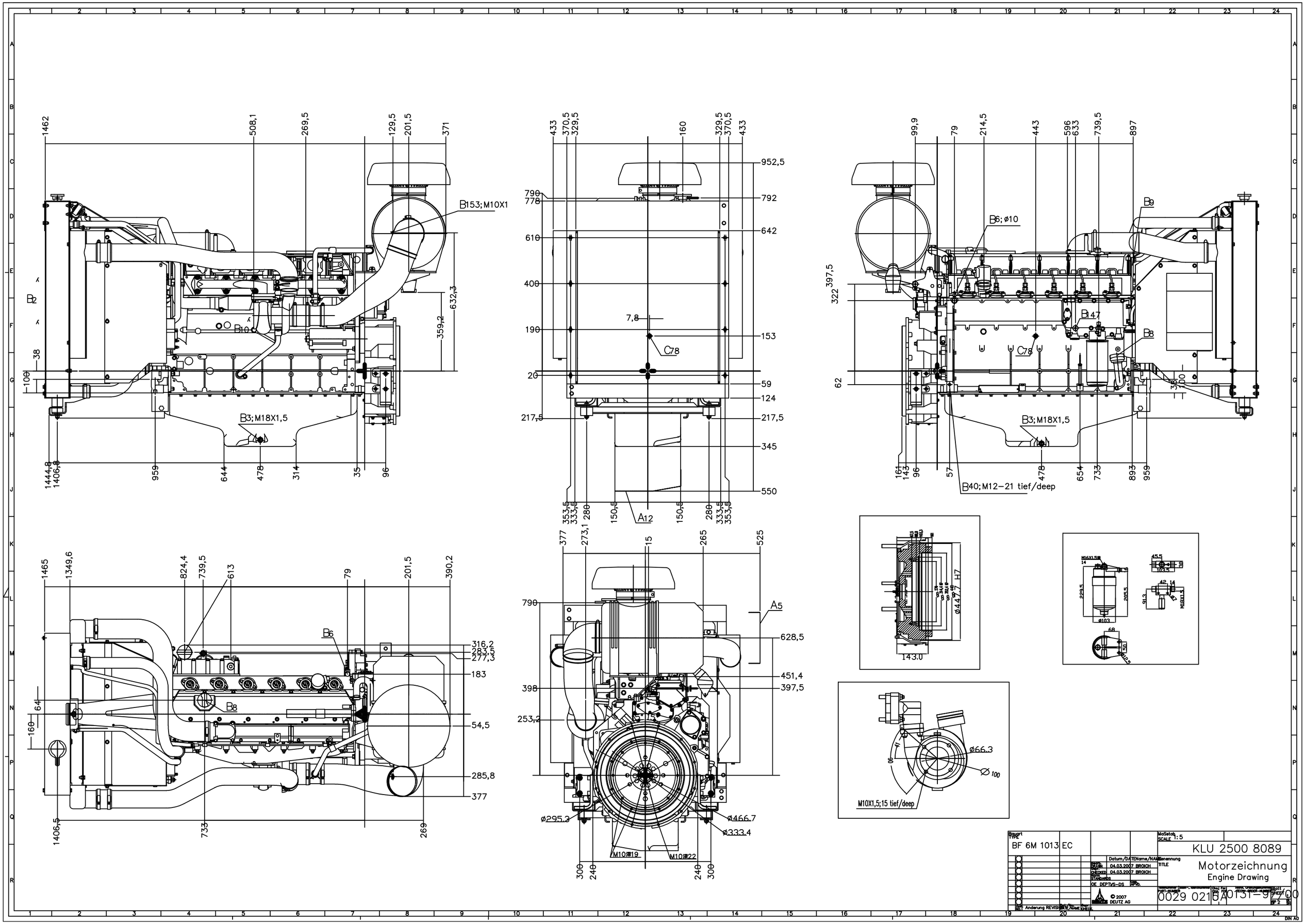

Bauart TYPE: BF 6M 1013 EC		MaSstab SCALE 1:5	KLU 2500 8089
	Datum/DATE	Name/NAME	Benennung TITLE: Motorzeichnung Engine Drawing
	DRAWN 04.03.2007	BROICH	
	CHECKED 04.03.2007	BROICH	
	STANDARDS		
	OE DEPTVS-DS	APPD.	
	© 2007 DEUTZ AG		PART-NUMBER 0029 0216A 0131-97-00
Anderung REVISION	DATE/NAME	CHECK	SHEET 1 OF 2

DIN A0