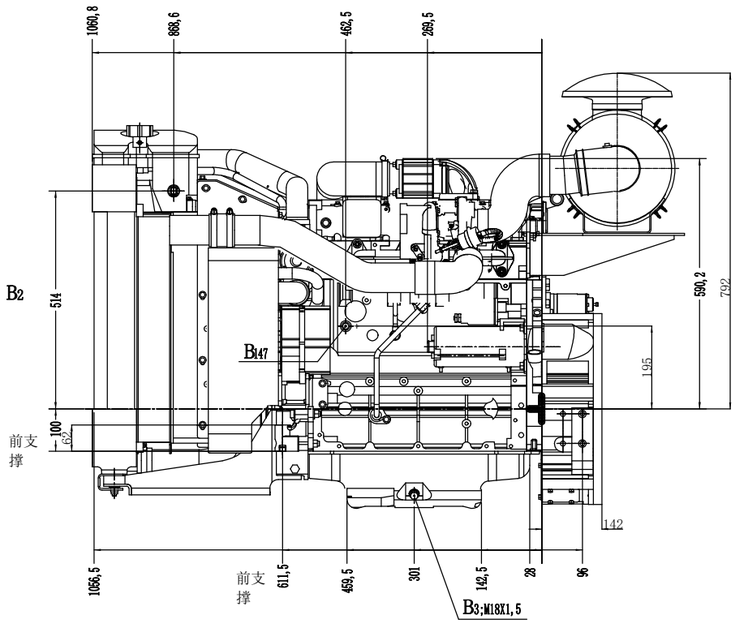

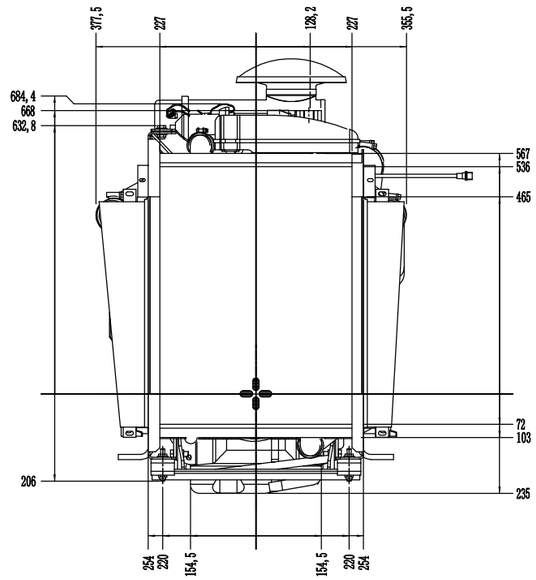

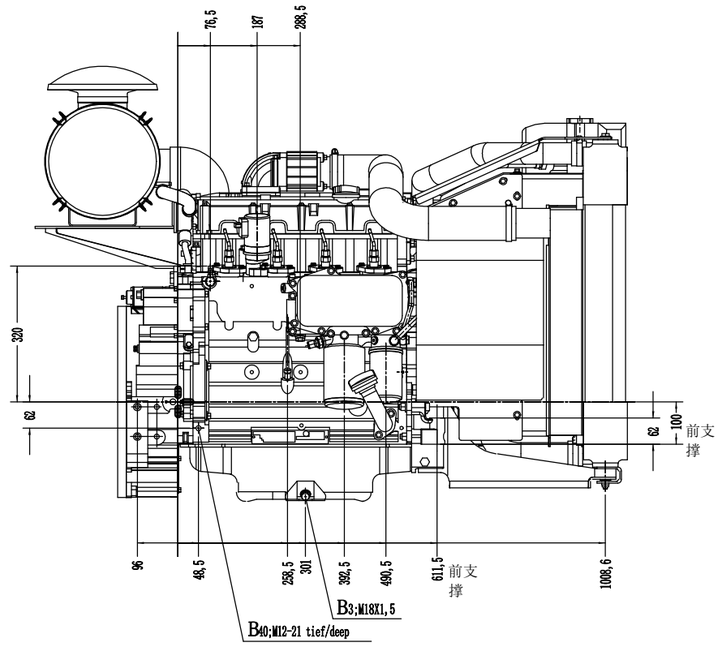

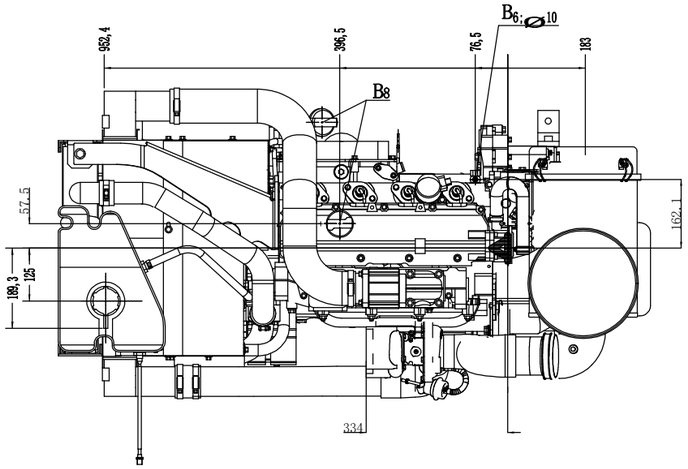

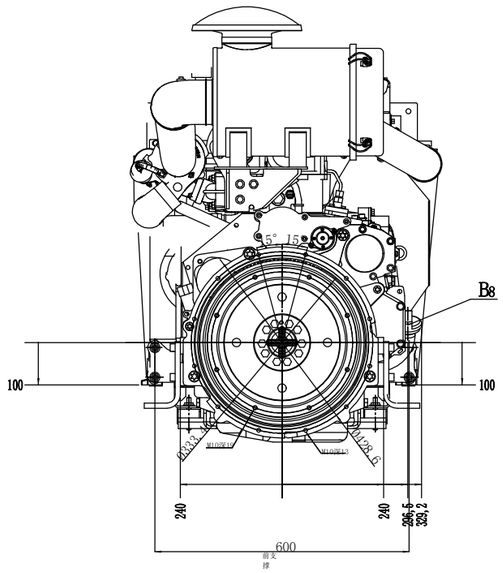

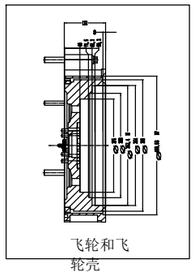

飞轮和飞轮壳

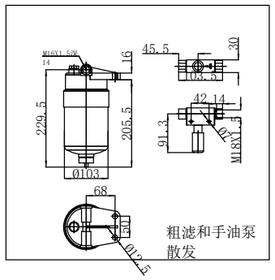

粗滤和手油泵散发

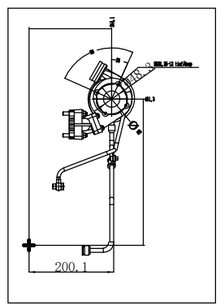

排气口

Benennung TYPE	BF 4M 2012 C	SCALE 1:5	
Benennung TITLE	Motorzeichnung Engine Drawing		
Sachnummer Nr. Numéro	0029 0310	Ers. für Ersetzt pour	U A0128-97/00
Blatt SHEET F 2	1		

Datum/DATE 13.10.2003 — Name/NAME MARCH
13.10.2003 — MARCH
CS DEPT. YY-TEG — DEPL. DPTG.

© 2003 DEUTZ AG

MODIFICATION (MAT. NTTZ CAD 1)