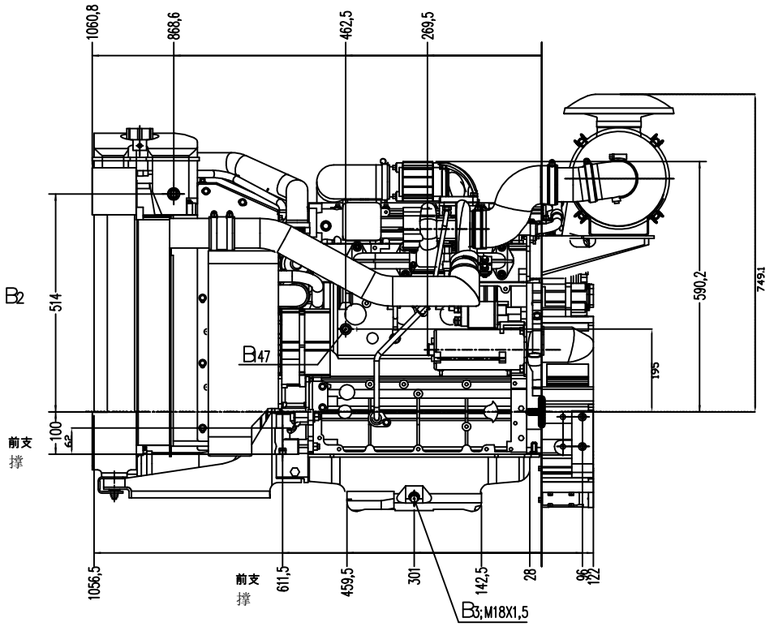

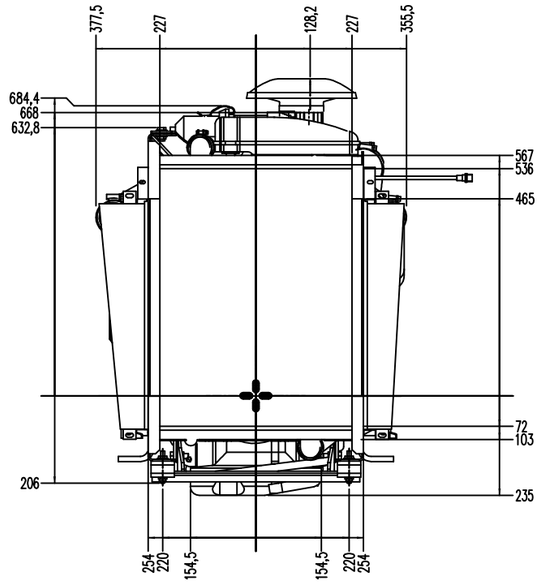

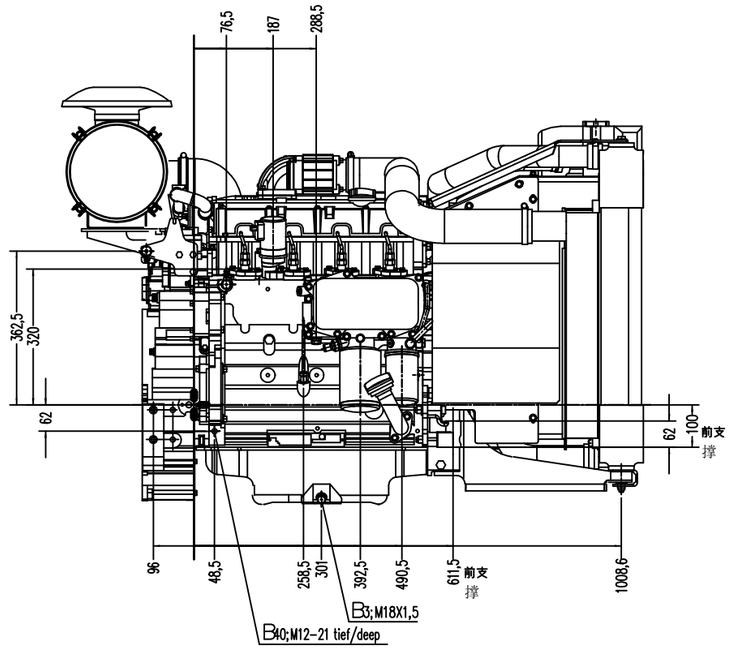

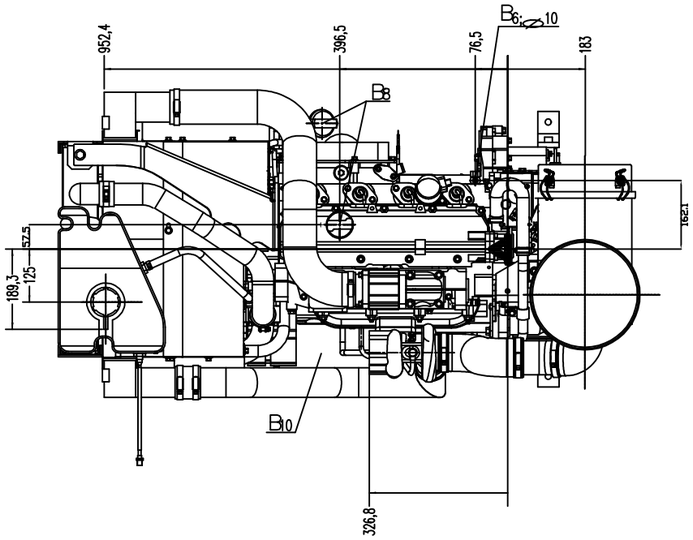

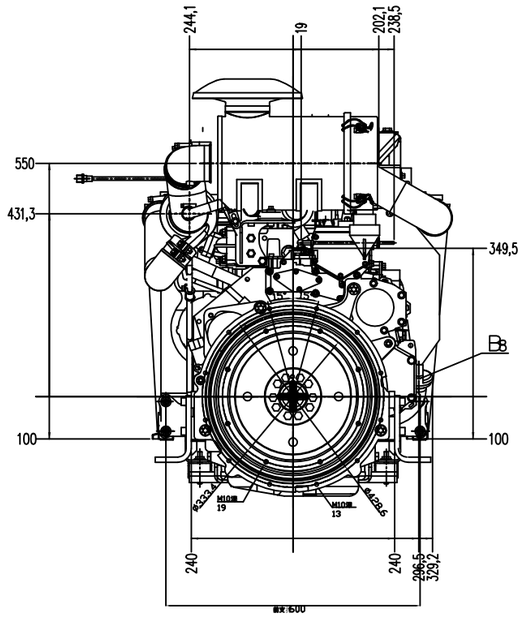

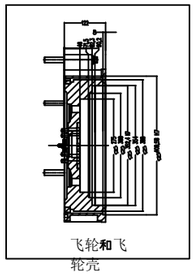

飞轮和飞轮壳

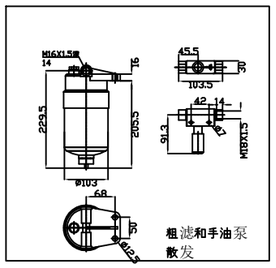

粗滤和手油泵散发

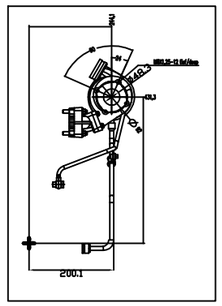

排气口

Model TYPE	BF 4M 2012 C			SCALE 1:5	
MODIFICATION ONLY WITH CAD!			Datum/DATE 13.10.2003	Name/NAME BIRCH	Benennung TITLE Motorzeichnung Engine Drawing
			Gezeichnet 13.10.2003	BIRCH	
			Tonnage		
			OE DEPT. W-TBB	DIN No.	
			© 2003 DEUTZ AG		Zeichnungs-Nr. (Drawing-No.) 0029 0310 / Ersatz-Zeichnungs-Nr. (Replacement-Drawing-No.) UA0128-97/00 / Blatt SHEET 1 OF 2

DIN A0