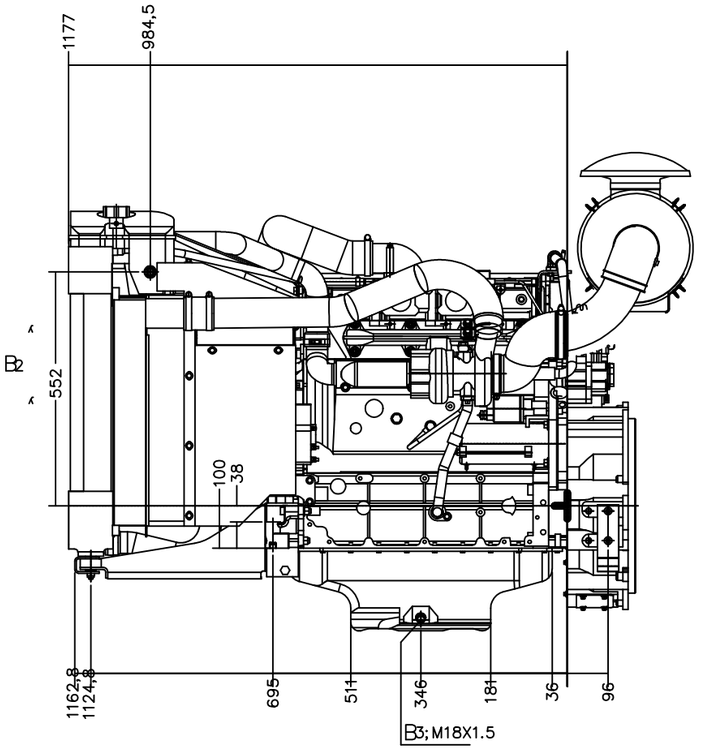

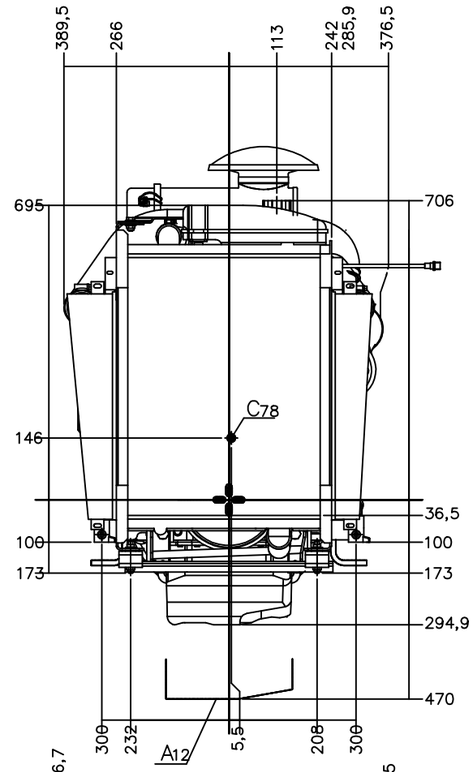

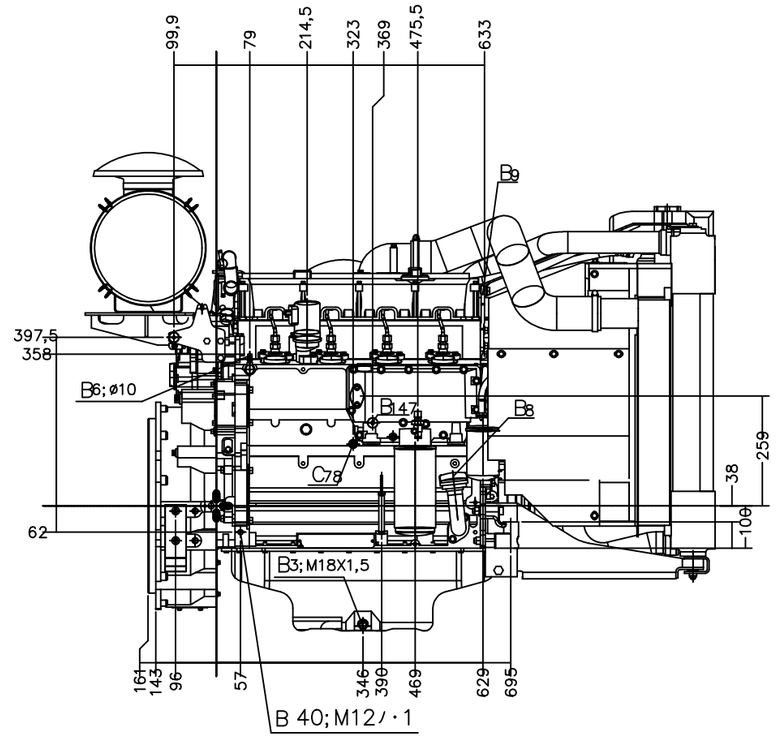

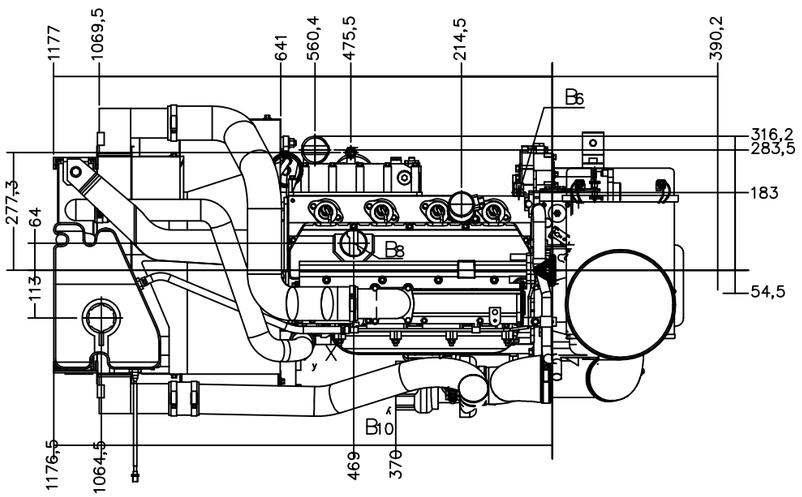

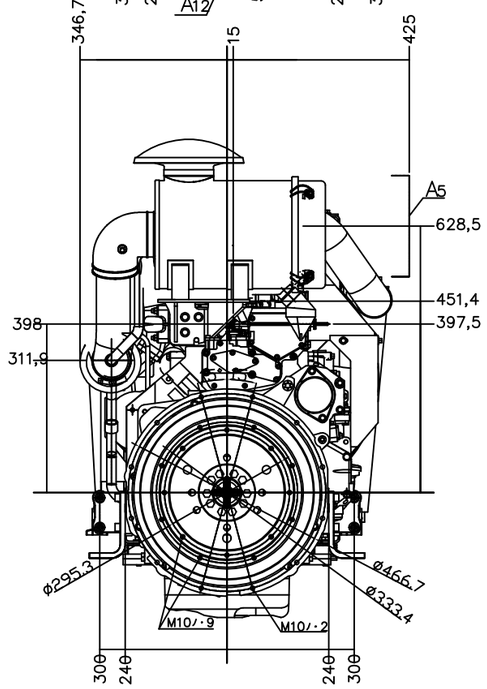

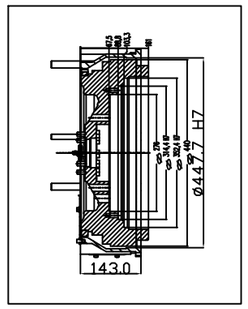

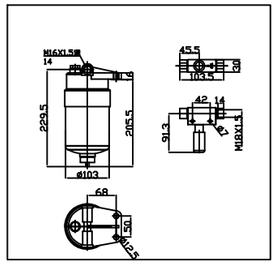

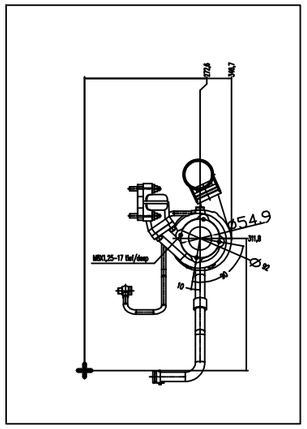

Baugrt TYPE	BF 4M 1013 EC
MaSstab SCALE	1:5
Benennung TITLE	KLU 2500 8086
	Motorzeichnung Engine Drawing
Datum/DATE	Name/NAME
21.02.2007	BROICH
21.02.2007	BROICH
OE_DEFTVS-DS	
Änderung REVISION	
Part-number	0029 0210 A0131-97/00

© 2007 DEUTZ AG